SPECIFICHE TECNICHE

TRACCESS 180

DATI TECNICI

- Braccio a due elementi articolati + braccio telescopico (braccio base + due sfili) + jib
- Movimentazione pantografo con bielle
- Rotazione torretta di ± 300°
- Comandi elettroidraulici proporzionali simultanei con rampe di accelerazione e decelerazione per un controllo più fluido delle manovre
- Radio comando 2.4 GHz di frequenza, display grafico, con funzioni Home, stabilizzazione e avviamento/arresto motore
- Cestello in alluminio (1400x700x1100mm) con sistema di sgancio rapido
- Rotazione del cestello ± 90°
- Livellamento cestello con sistema master/slave e ripristino elettronico dal radio comando
- Sistema di gestione elettronico CAN BUS
- Impianto elettrico a 12V
- Cella di carico per controllo della portata in cestello
- 4 stabilizzatori a piazzamento elettroidraulico con sensori di contatto terreno
- Carro allargabile
- Doppia velocità di traslazione
- Conta ore
- Presa elettrica 230V AC CE in cestello
- Pendenza superabile 25%
- Velocità di traslazione 1.5 km/h
- Funzione del jib "Rise and drive"
- Stabilizzazione automatica
- Certificazione CE EN 280:2022

- **Motorizzazioni disponibili:**
  Benzina Honda 15 Hp - Diesel Kubota
  Full electric

18,2 m*

9,8 m*

250 kg

16,2 m

1400x700x1100 mm

2750 kg

** sbraccio e altezza di lavoro possono variare di ±3% a seconda di variazioni nella fabbricazione o condizioni di lavoro.*

AREA DI LAVORO

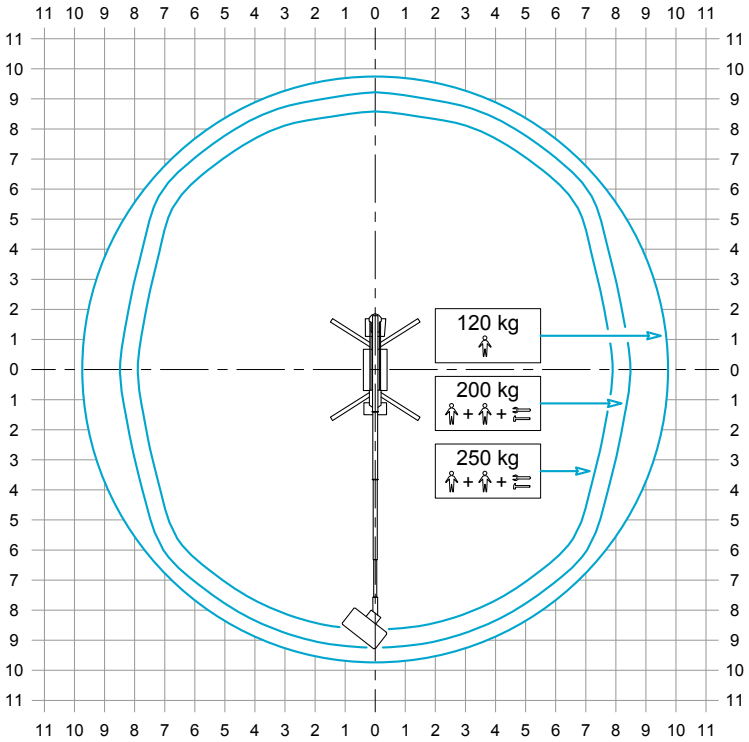

CTE WORK BECOMES EASY

CTE S.p.A.
Headquarter Via Caproni 7 - 38068 Rovereto (TN) IT
Factory
Loc. Terramatta 5 - 37010 Rivoli Veronese (VR) IT
Via E. Fermi 2 - 37010 Affi (VR) IT

CTE UK Ltd - Enderby Leicestershire - UK
CTE FRANCE Sas - Heillecourt - FR
CTE NA Corp - Willington - CT - USA

Ph. +39 0464 485050 - info@ctelift.com - **www.ctelift.com**

Punti assistenza vendita Italia
Bari, Bologna, Cagliari, Catania, Forlì-Cesena, Genova, Milano, Modena, Napoli, Perugia, Pesaro Urbino, Pisa, Pistoia, Pordenone, Roma, Taranto, Torino, Trapani, Trento, Venezia.

IMQ CERTIFIED
QUALITY MANAGEMENT SYSTEM ISO 9001:2015

IQNET RECOGNIZED CERTIFICATION

SPECIFICHE TECNICHE

TRACCESS 180

AREA DI LAVORO

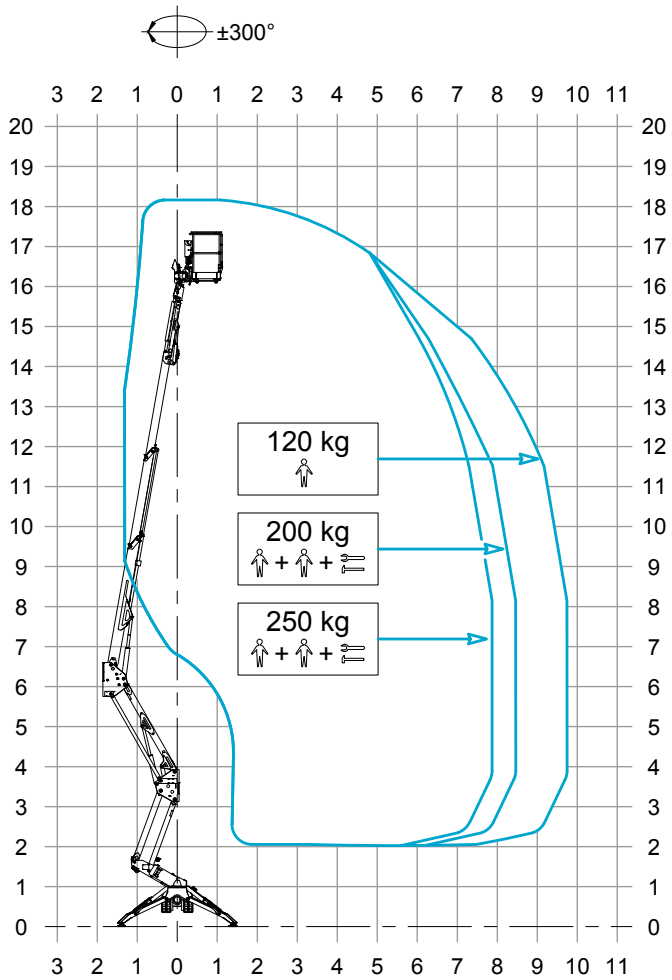

STABILIZZAZIONE

MINIMA

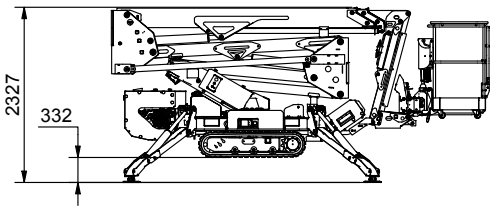

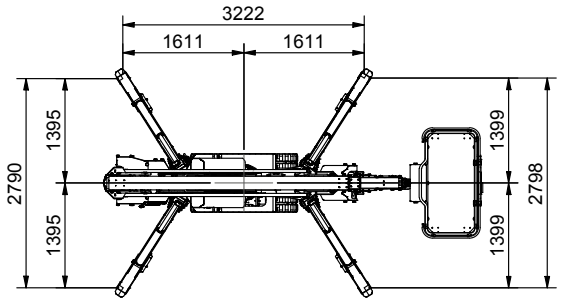

MASSIMA

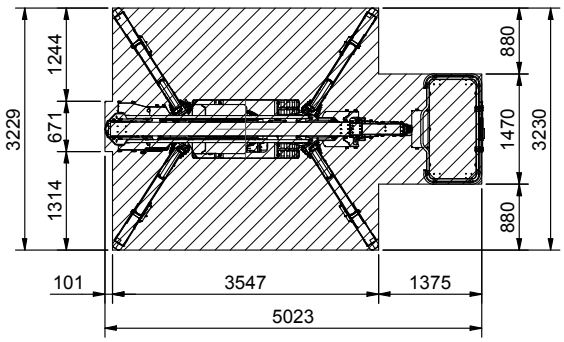

DIMENSIONI

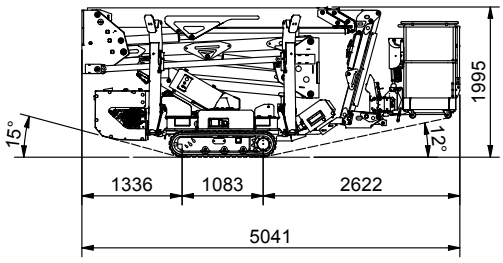

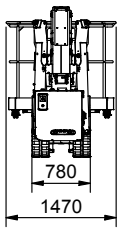

CARRO ALLARGATO

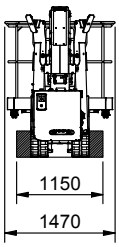

I dati contenuti nella presente scheda non sono impegnativi, le informazioni riportate hanno solo scopo illustrativo. Ci riserviamo di apportare modifiche in qualsiasi momento senza preavviso. _ TRACCESS 180 - ed. 07/25

CTE WORK BECOMES EASY

CTE S.p.A.
Headquarter Via Caproni 7 - 38068 Rovereto (TN) IT
Factory
Loc. Terramatta 5 - 37010 Rivoli Veronese (VR) IT
Via E. Fermi 2 - 37010 Affi (VR) IT

CTE UK Ltd - Enderby Leicestershire - UK
CTE FRANCE Sas - Heillecourt - FR
CTE NA Corp - Willington - CT - USA

Ph. +39 0464 485050 - info@ctelift.com - **www.ctelift.com**

Punti assistenza vendita Italia
Bari, Bologna, Cagliari, Catania, Forlì-Cesena, Genova, Milano, Modena, Napoli, Perugia, Pesaro Urbino, Pisa, Pistoia, Pordenone, Roma, Taranto, Torino, Trapani, Trento, Venezia.

IMQ CERTIFIED QUALITY MANAGEMENT SYSTEM ISO 9001:2015
IQNET RECOGNIZED CERTIFICATION
Socio